ZVS-TDT-Viewer V 3.0

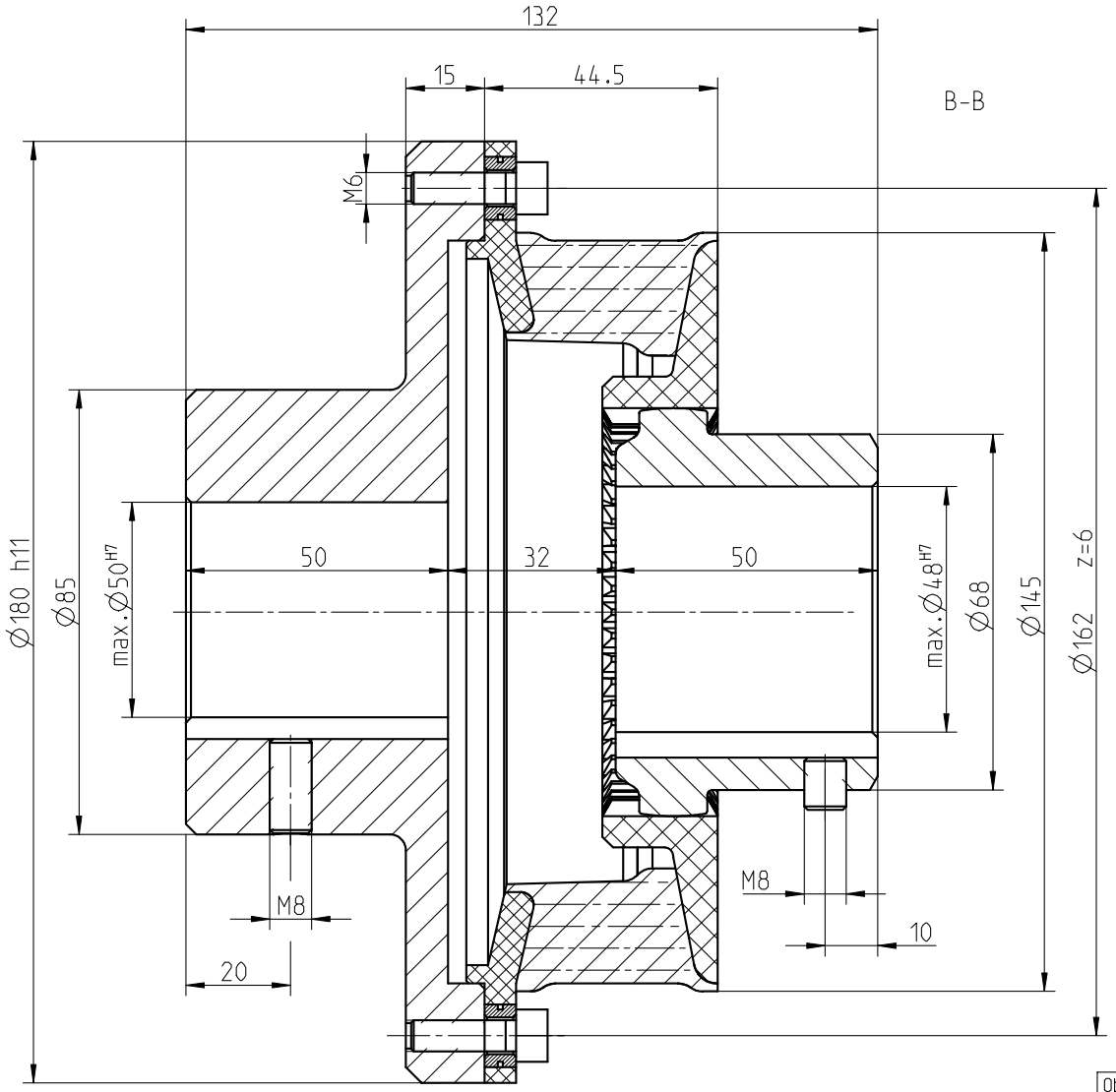

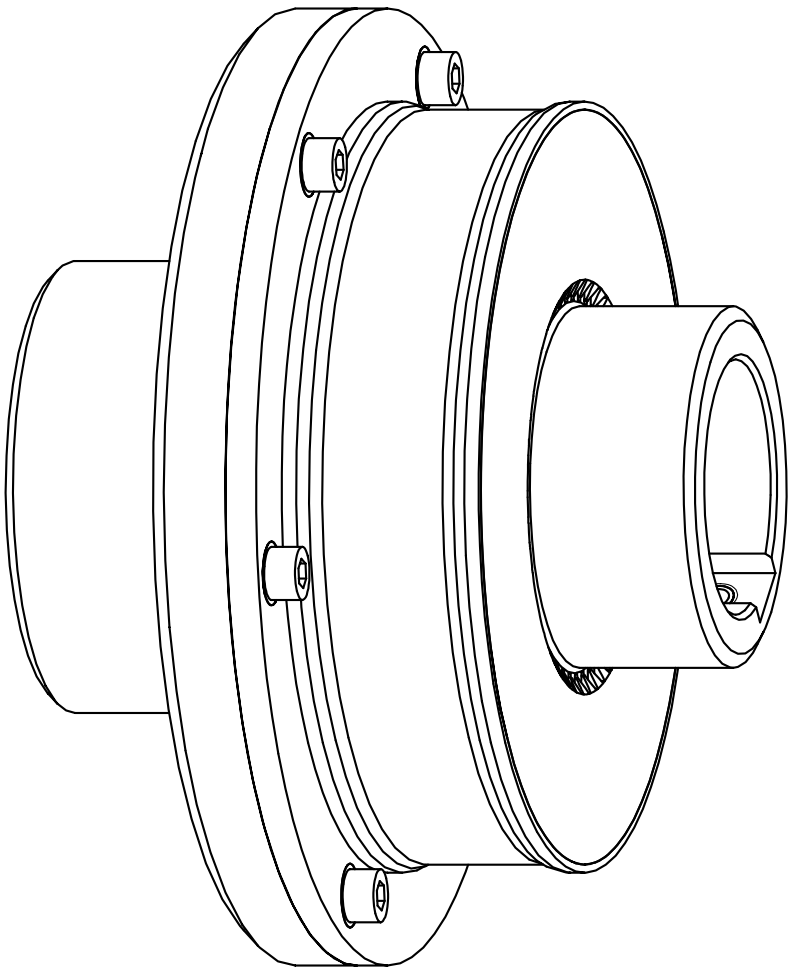

Passfedernut nach DIN 6885.

Oberflaechenguete nach DIN ISO 1302 Reihe 2 Surface quality acc. to DIN ISO 1302 line 2				Schutzvermerk nach DIN 34 beachten Note protection mark acc. to DIN 34			
Allgemeintoleranzen nach DIN ISO 2768 - m General tolerances acc. to DIN ISO 2768-m				Masstab Scale	1:1	Format DIN Size	A3
BoWex 42 ELASTIC HEW 1				KTR-Kupplungstechnik GmbH D-48407 Rheine			
	gezeichnet drawn	Werkstoff Material		Teilnummer Part number	Kz	Lfd.-Nr. Current number	Index Change
Datum	23.04.01	DIN			M	387042	0
Name	GA	Gewicht Weight					

NAME:GA OBJECT:387042 DATE:26-Apr-01 14:37:08

Copyright © KTR-Kupplungstechnik GmbH D-48407 Rheine